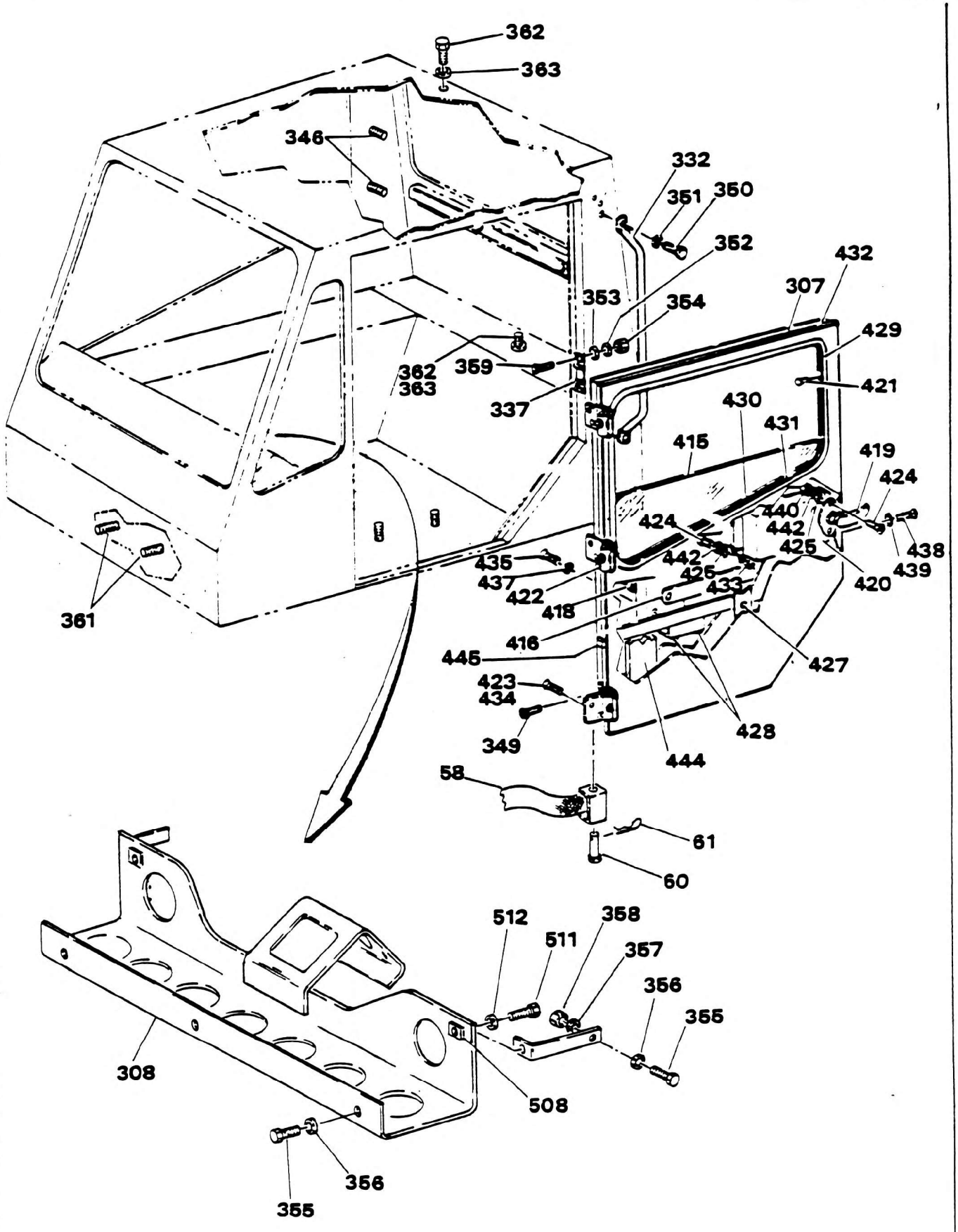
362
363
346
332
351
350
352
432
307
353
354
429
362
363
359
421
337
430
431
415
419
424
440
442
424
425
438
435
442
439
437
425
420
422
433
418
361
416
445
427
423
434
428
349
444
58
61
60
512
358
511
357
356
355
308
508
356
355

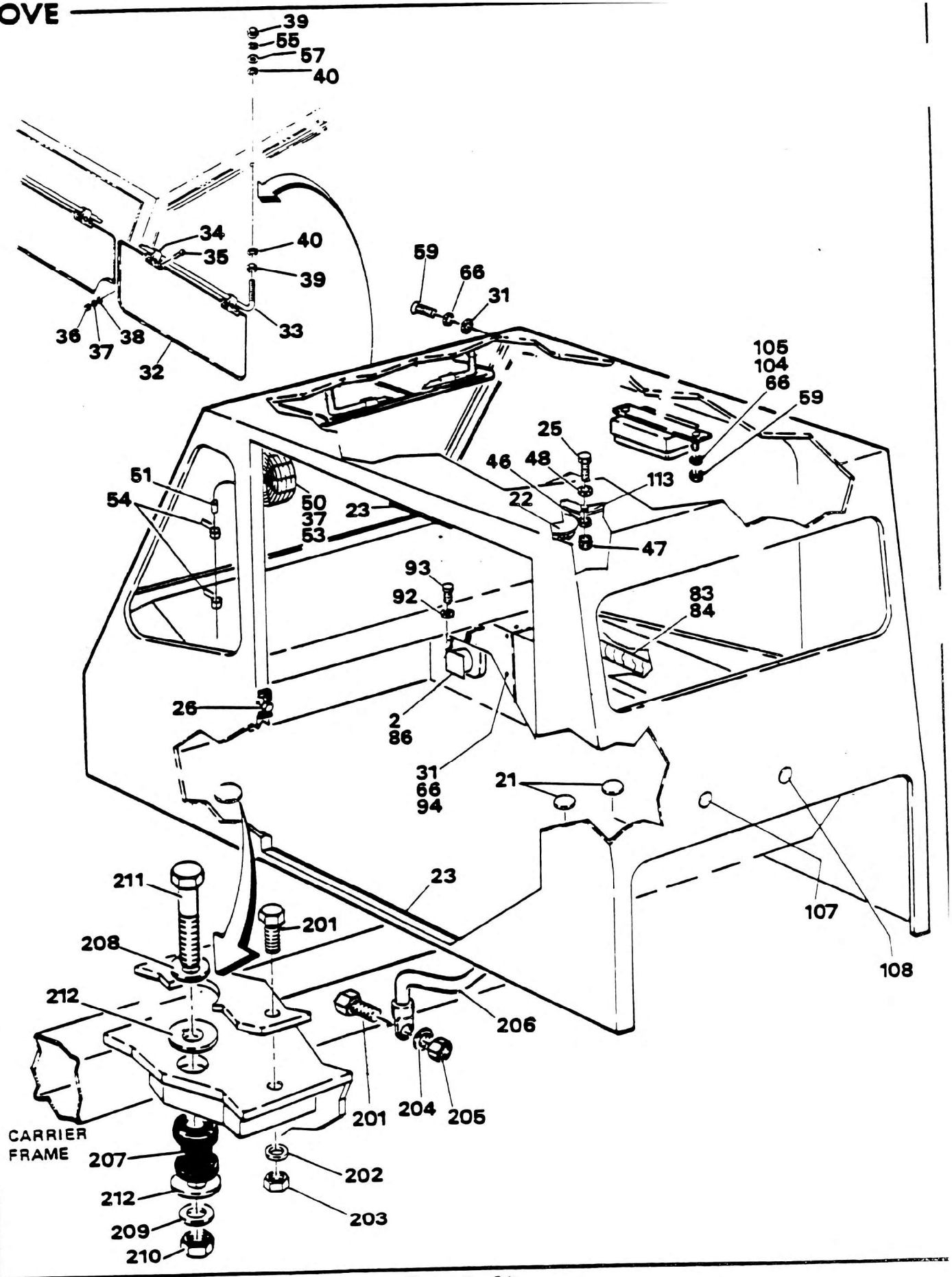
39
55
57
40
34
35
40
39
33
36
37
38
32
59
66
31
105
104
66
59
25
46
48
113
22
47
51
54
50
37
53
23
93
92
83
84
26
2
86
31
66
94
21
23
107
108
211
201
208
212
206
201
204
205
CARRIER
FRAME
207
202
212
203
209
210

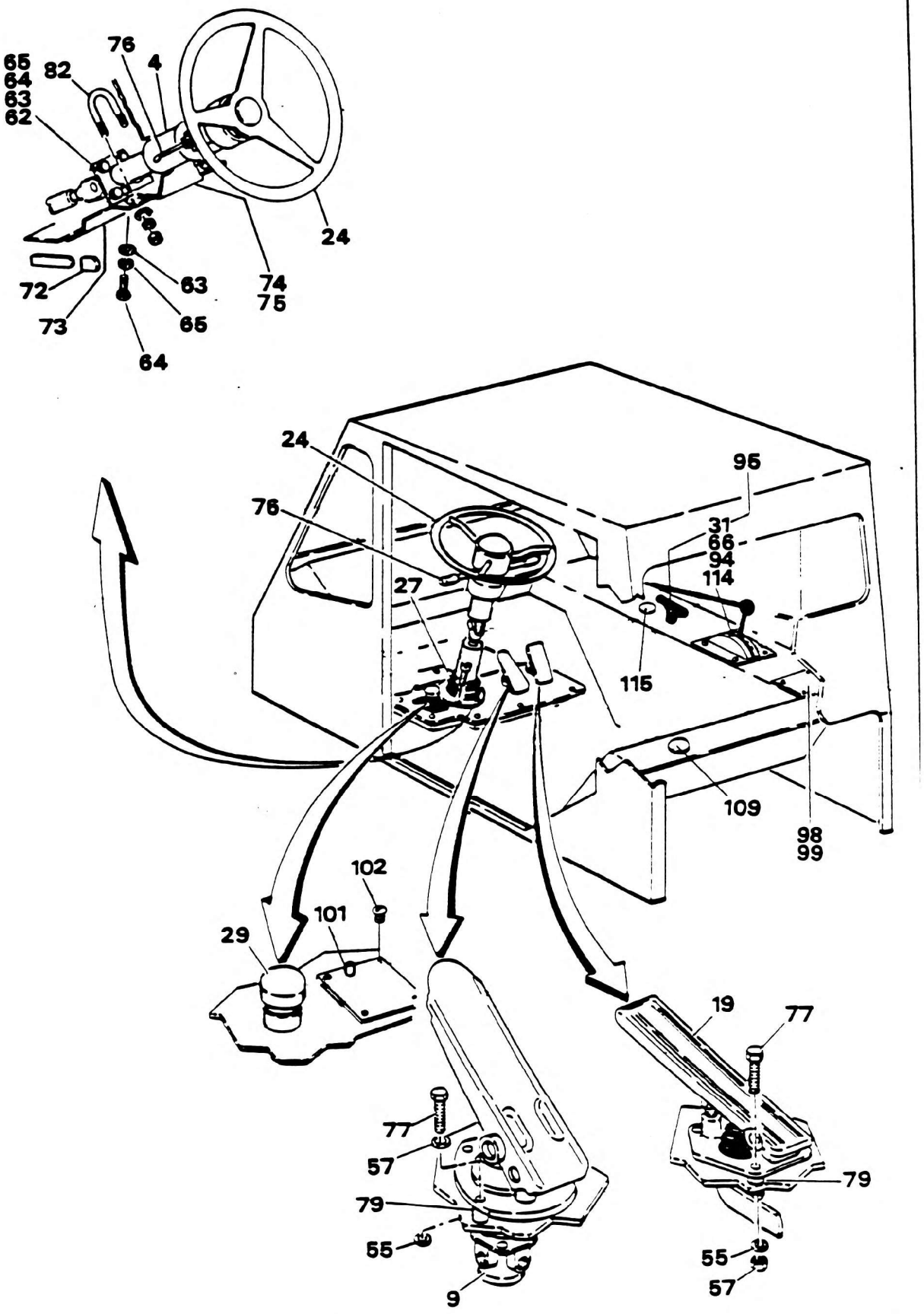
65
64
63
62
82
76
4
24
72
73
63
65
64
74
75
24
76
95
31
66
94
114
27
115
109
98
99
102
101
29
19
77
77
57
79
55
9
79
55
57

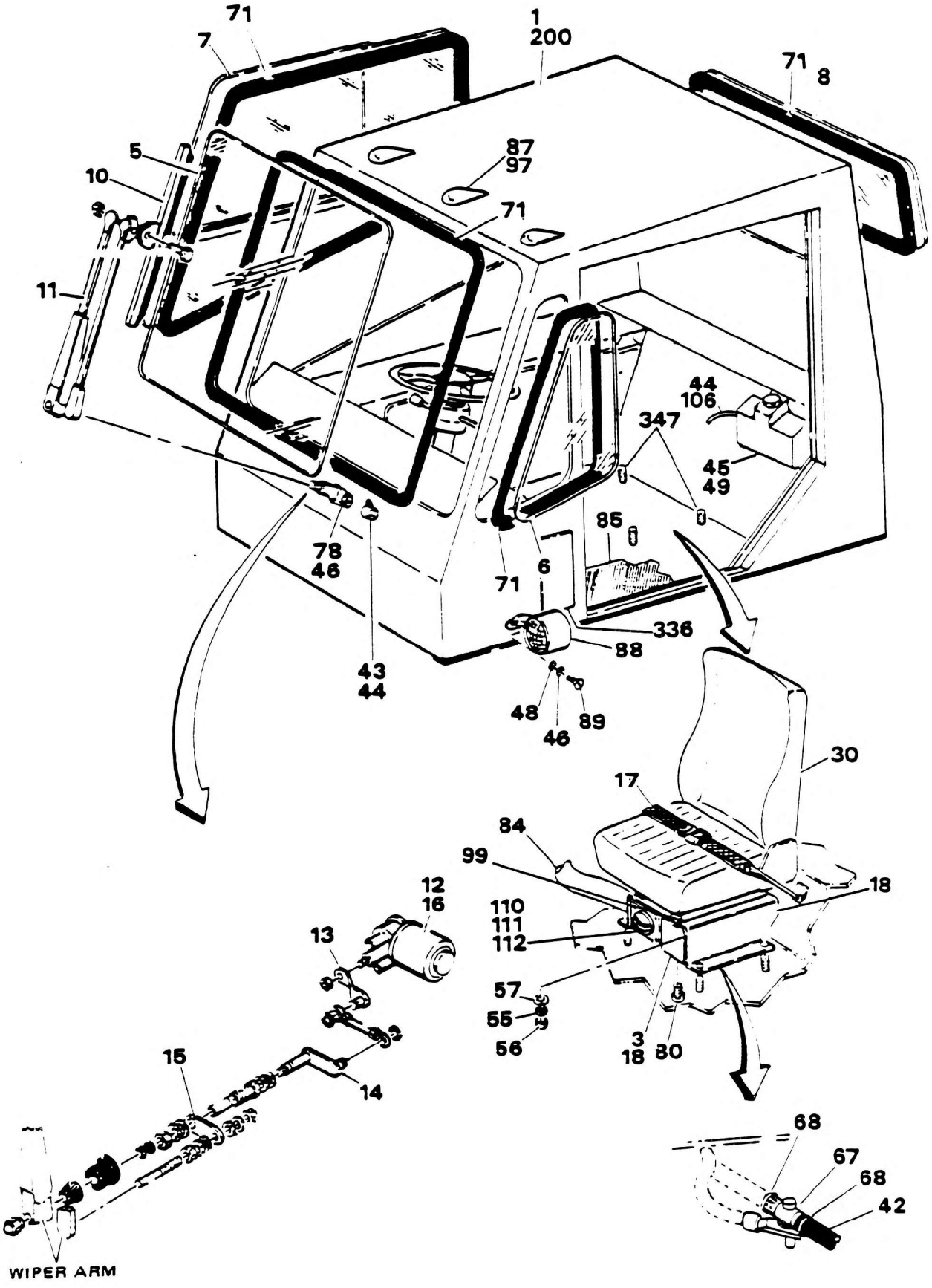
71
7
1
200
71
8
5
87
97
10
71
11
44
106
347
45
49
85
78
46
71
6
336
88
43
44
48
46
89
30
17
84
99
18
12
16
110
111
112
13
57
55
56
3
18
80
15
14
68
67
68
42
WIPER ARM